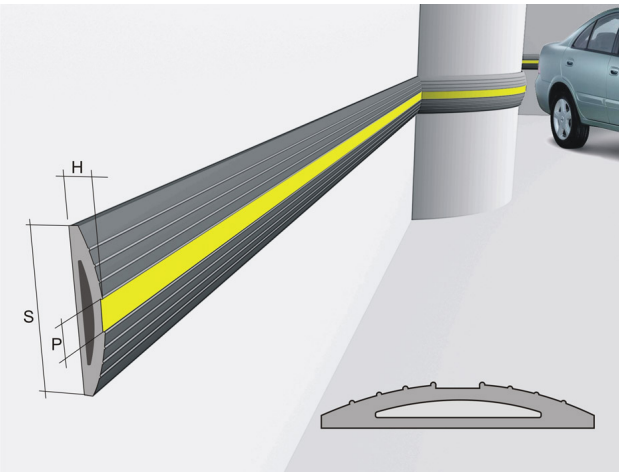

Резиновая полоса для защиты стен (резиновый отбойник на стену, отбойник для парковок) предназначена для защиты фасадов домов, стен парковок, пандусов, причалов, дворовых территорий, въездных ворот, тоннелей, колонн от механических повреждений при движении автотранспорта.

Интервал рабочих температур — от –40°С до +70°С.

Масса одного метра — 2,2±0,1 кг.

Упаковка полосы для защиты стен

Для лучшей видимости, как в дневное, так и в ночное время, по желанию заказчика, на ***полосу для защиты стен*** *может быть нанесено световозвращающее покрытие. Возможно нанесение покрытия белого, красного, желтого, синего и черного цветов. По Вашему заказу мы изготовим* ***отбойники на стену, отбойники для парковок*** *с*

любыми физико-механическими свойствами, а применение различных пигментов позволит создать любую цветовую гамму.